ATLANTIC MAN.
Group of Manufacturers

IRRIGAZIONE
IRRIGATION
IRRIGATION
RIEGO

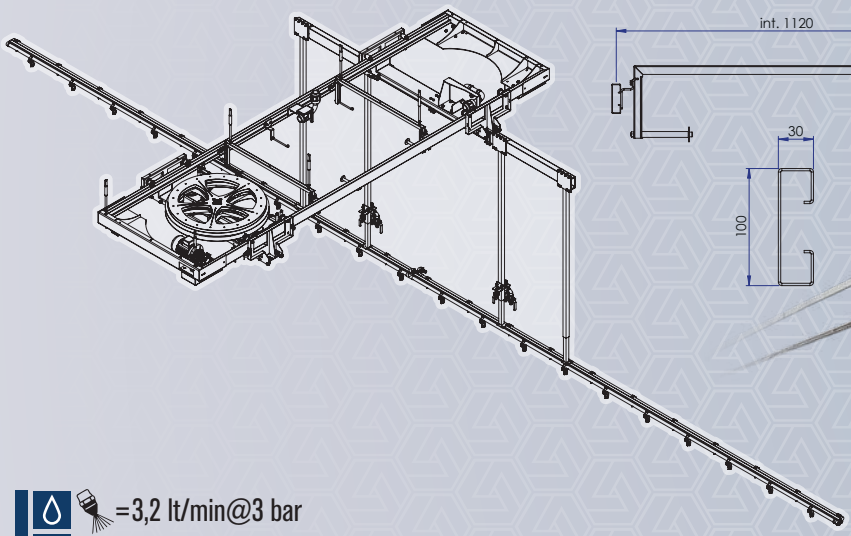

=3,2 lt/min@3 bar
230/50 V/Hz

ALA MOBILE “V5”

BARRA DI IRRIGAZIONE DOPPIO BINARIO A CARRELLO LARGO

DOUBLE RAIL IRRIGATION BOOM WITH WIDE TROLLEY

RAMPE D’ARROSAGE DOUBLE RAIL À CHARIOT LARGE

BARRA DE IRRIGACIÓN DOBLE RAÍL CON CARRO ANCHO









“ALA MOBILE V5” - Barra di irrigazione doppio binario a carrello largo

Caratteristiche principali:

• Ala mobile composta da carrello porta barre di irrigazione e carrello porta ruota scorrevoli su doppio binario centrale
• Doppia barra d’irrigazione con ugelli a passo costante per un’irrigazione uniforme
• Sistema di irrigazione con tubo in Polietilene a bassa densità
• Ingombro minimo del sistema, sia in testata che a fine serra, indipendentemente dalla lunghezza
• Velocità regolabile da 0 a 10 m/min

Fasi operative/dispositivi installati:

• Testate motore e rinvio collegate da cavo d’acciaio per lo scorrimento dei carrelli
• Carrello d’irrigazione a scorrimento su doppio binario con tubo a ricircolo
• Carrello porta ruote per la totale sospensione del tubo in polietilene
• Staffa di mezzeria per l’ingresso dei liquidi al carrello di scorrimento
• Rotaia di scorrimento del carrello di irrigazione completa di sistema di aggancio al tirante orizzontale della serra e traverse per il sostegno della rotaia
• Filtro di ingresso e elettrovalvola ad inizio linea
• Quadro elettrico 220V a norme CE con centralina di comando per la programmazione delle corse, la gestione della velocità e la segnalazione delle anomalie
• Possibilità di integrare l’irrigazione con ugelli specifici sui lati per meglio gestire l’effetto bordo.

Optionals:

1. Installazione di una terza barra separata per il trattamento e i pesticidi
2. Telecomando per la gestione a distanza dell’irrigazione

“MOBILE WING V5” - Double rail irrigation boom with wide trolley

Main features:

• Mobile wing consisting of irrigation bar support trolley and hose carrying trolley running on double central rail
• Double irrigation bar with nozzles at constant distance for uniform irrigation
• Irrigation system with high density polyethylene hose
• Space saving system at both ends of the greenhouse, regardless of length
• Adjustable speed from 0 to 10 m/min

Operating stages/installed devices:

• Motor and reverse heads connected by steel cable to drive the trolleys
• Moving irrigation trolley on double rail with recirculation hose
• Hose carrying trolley to support entire polyethylene hose
• Central bracket to input liquids into sliding trolley
• Sliding rail of irrigation trolley includes coupling system to greenhouse horizontal frame and crosspieces to support the rail
• Intake filter and solenoid valve at line start
• 220V electric panel complying with CE standards, with control unit for programming runs, adjusting speed and reporting malfunctions
• Option to add nozzles on the sides to improve edge irrigation.

Optional features:

1. Installation of a third separate bar for treatments and pesticides
2. Remote control for remote irrigation management

“RAMPE MOBILE V5” - Rampe d’arrosage double rail à chariot large

Caractéristiques principales:

• Rampe mobile composée d’un chariot porte-rampes d’arrosage et d’un chariot porte-roue coulissants sur double rail central
• Double rampe d’arrosage avec buses à pas constant pour un arrosage uniforme
• Système d’arrosage avec tuyau en Polyéthylène à haute densité
• Encombrement minimum du système, aussi bien à l’entrée qu’à la fin de la serre, indépendamment de la longueur
• Vitesse réglable de 0 à 10 m/min

Phases d’exploitation/dispositifs installés:

• Têtes de moteur et de renvoi reliées par un câble en acier pour le glissement des chariots
• Chariot d’arrosage à déplacement sur double rail avec tuyau de recirculation
• Chariot porte-roues pour la suspension totale du tuyau en polyéthylène
• Support central pour l’entrée des liquides dans le chariot coulissant
• Glissière du chariot d’arrosage équipée d’un système d’accrochage au tirant horizontal de la serre et aux traverses pour soutenir le rail
• Filtre d’entrée et électrovanne au début de la ligne
• Tableau électrique 220 V aux normes CE, avec unité de commande pour la programmation des courses, la gestion de la vitesse et le signalement des anomalies
• Possibilité de compléter l’arrosage avec des buses spécifiques sur les côtés pour mieux gérer l’effet bord.

Options:

1. Installation d’une troisième rampe séparée pour le traitement et les pesticides
2. Télécommande pour la gestion à distance de l’arrosage

“ALA MÓVIL V5” - Barra de irrigación doble raíl con carro ancho

Características principales:

• Ala móvil compuesta por carro porta barras de irrigación y carro porta rueda corredizos sobre doble raíl central
• Doble barra de irrigación con boquilla de paso constante para una irrigación uniforme
• Sistema de irrigación con tubo de Poliestireno de alta densidad
• Mínimas dimensiones del sistema, sea en el cabezal que en la parte final del invernadero, independientemente de la longitud
• Velocidad regulable de 0 a 10 m/min

Fases operativas/dispositivos instalados:

• Cabezales motor y transmisión conectados por un cable de acero para el desplazamiento de los carros
• Carro de irrigación con deslizamiento sobre doble raíl con tubo de recirculación
• Carro porta ruedas para la suspensión total del tubo de polietileno
• Brida mediana para la entrada de líquidos al carro de deslizamiento
• Carril de deslizamiento del carro de irrigación compuesto por sistema de enganche al tirante horizontal del invernadero y vigas para sujetar el carril
• Filtro de entrada y electroválvula al inicio de la línea
• Cuadro eléctrico 220V con normas CE con centralita de mando para la programación de los recorridos, la gestión de la velocidad y la señalación de las anomalías
• Posibilidad de integrar la irrigación con boquillas específicas sobre los lados para gestionar mejor el efecto borde.

Opcionales:

1. Instalación de una tercera barra separada para el tratamiento y los pesticidas
2. Mando a distancia para gestionar a distancia la irrigación



OPTIONAL 1





OPTIONAL 2

ATLANTIC MAN.
Group of Manufacturers
Atlantic Man. s.r.l.: Via San Biagio, 51/b 42024 Castelnovo di Sotto (RE) - ITALY - tel. +39 0522.683743 - fax +39 0522.682220
info@atlanticgroup.it www.atlanticgroup.it /AtlanticManSrl /atlanticmangroup