CHLORTAINER®
TOTAL CONTAINMENT SYSTEM

150 CHLORTAINERS

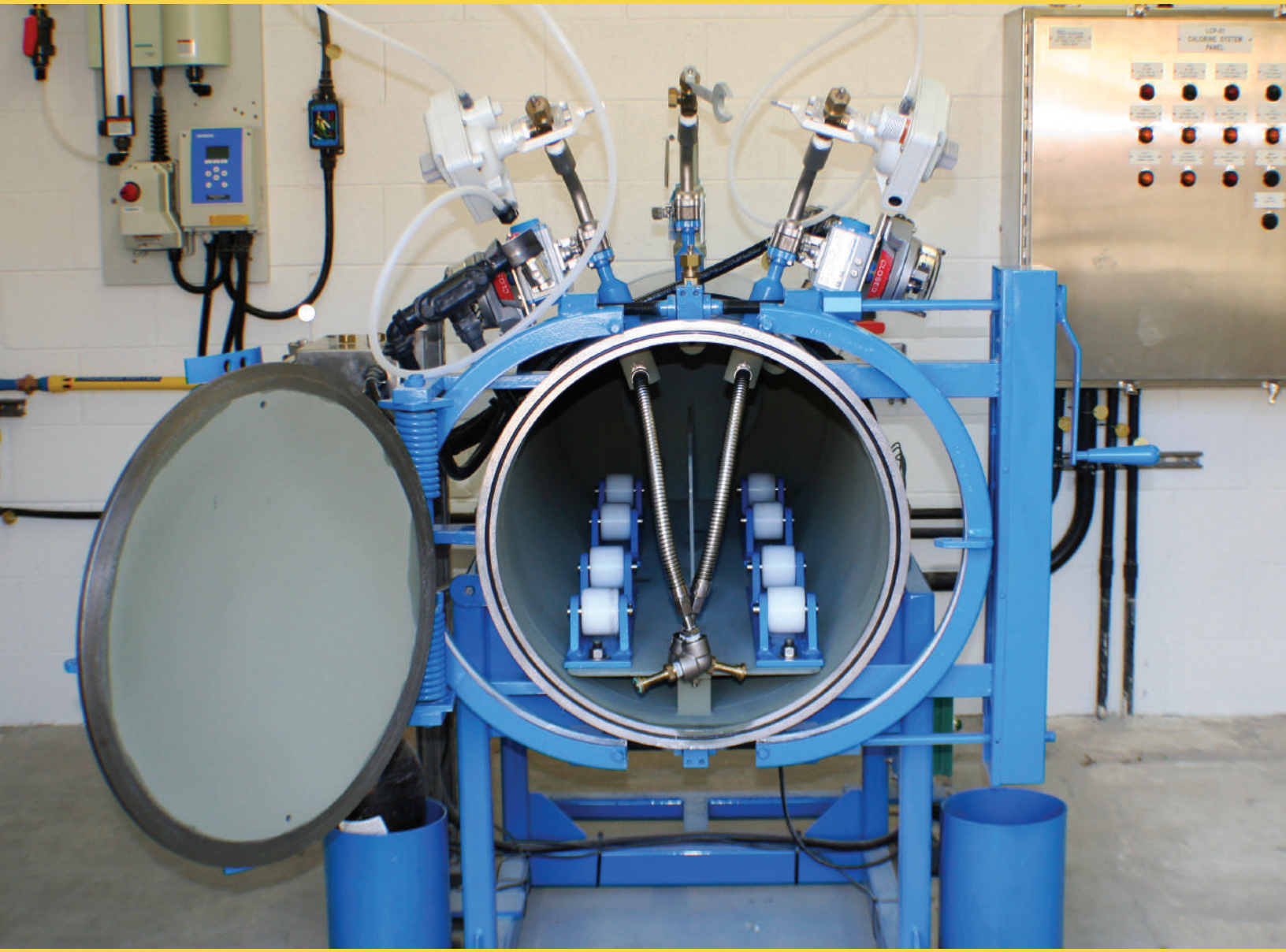

ChlorTainer es un recipiente de alta presión en el que un cilindro para gas cloro 68 kg es procesada. Si el cilindro tiene fugas, todo el gas de cloro está contenida dentro del recipiente y se procesa de una velocidad normal, por lo que no se genera ningún residuo peligroso. Los sistemas de Scrubber, ventiladores, bombas, tanques y sistemas mecánicos no son necesarios. ChlorTainer aborda las consideraciones de RMP, mejora la seguridad del sitio y proporciona protección para los operadores.

Nuestro Single 150 recipiente acomoda un cilindro de 68 kg mientras que el Twin & Dual ChlorTainers acomodar dos cilindros de 68 kgs. El Twin procesa ambos cilindros simultáneamente, mientras que el Dual procesa el gas de un solo cilindro a la vez y está diseñado para capacidades de cambios automáticos. Ya sea que necesite un Single, Twin o Dual ChlorTainer, todos los recipientes vienen con un cierre de accionamiento de cadena de 2 pernos, un sistema de escala y un cargador movible.

La tecnología más segura y confiable para el procesamiento y la prevención de una fuga de gas de cloro

Para la seguridad de las plantas de tratamiento de agua y otras instalaciones, ChlorTainer es la mejor manera de guardar y procesar gas de cloro.

Es un recipiente de contención secundario simple que se puede instalar en interiores, o en una estructura al aire libre, solamente necesita refugio de la luz directa del sol y de la lluvia.

ChlorTainer trabaja no sólo para proporcionar seguridad y contención de gas de cloro, pero también puede operar con dióxido de azufre y amoníaco anhidro. El recipiente es construido al código de ASME y puede resistir fácilmente la presión máxima producida por un cilindro fracasado.

ChlorTainer ofrece un funcionamiento fiable con mantenimiento mínimo anual y está diseñado para tener una esperanza de vida de no menos de 100 años.

Presión de diseño	1965 kpa @ 149° C
TMDM	-29° C @ 1723 kpa
Concesión de corrosión	1.5875 Milímetros
Inspección de la radiografía	ASME Sección VIII
Prueba hidrostática	2620 kpa cada UG-99
Pintura interior	50-75 Micrones DFT Zinc inorgánico
Pintura exterior	Epoxy de 100-150 Micrones DFT Polyurethane de 50 Micrones DFT
La soldadura	ASME Sección IX
Peso del recipiente	680 Kilogramos
Materiales Usados	Acero carbono Accesorios de monel 400
Nota: El material utilizado puede variar cuando está diseñado para su uso con otros gases	

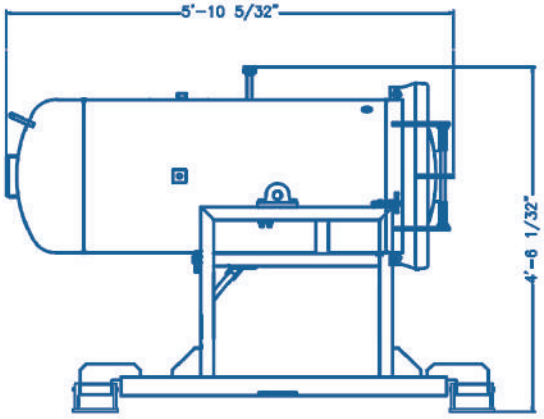

Side View of Vessel
Positioned for Cylinder Loading

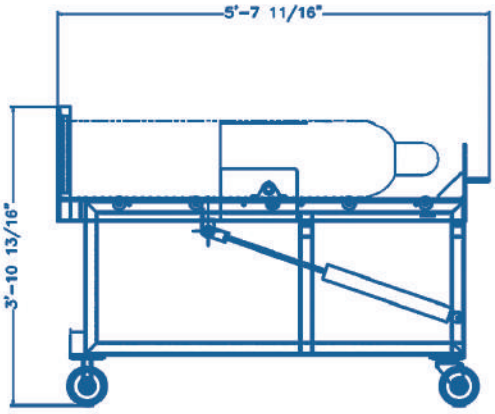

Side View of Loader
Positioned for Cylinder Loading

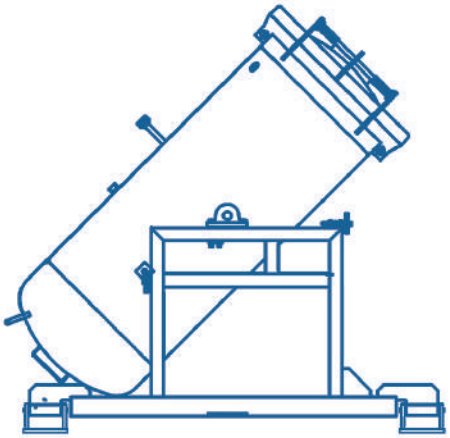

Side View of Vessel
Positioned for Operating

CHLORTAINER®
TOTAL CONTAINMENT SYSTEM

(800) 543-6603
sales@ChlorTainer.com
www.ChlorTainer.com