prebit LIGHTING

EB22-TriColor



PRECISE.
ADAPTABLE.
FOCUSED.

Designed with purpose. Delivering reliable, high-performance lighting solutions.

EB22-TriColor

Einbauleuchte mit drei separat ansteuerbaren Lichtfarben für den Einsatz auf der Brücke, im Wheelhouse, am Kartentisch sowie in weiteren Navigations- und Arbeitsbereichen an Bord. Neben einem flickerfreien weißen Arbeitslicht (3000 K, CRI > 90) stehen rotes und grünes Licht für den Nachtbetrieb und spezielle Navigationsanwendungen zur Verfügung.

Das weiße Arbeitslicht mit einer Farbtemperatur von 3000 K sorgt während der Dämmerung und bei schlechtem Wetter für eine gleichmäßige Ausleuchtung von Instrumenten, Schaltpulten, Kartenmaterial und Arbeitsflächen. Mit einem Farbwiedergabeindex von CRI > 90 werden Farben natürlich und unverfälscht dargestellt, sodass Beschriftungen, Anzeigen und Navigationsinformationen sicher erkannt werden können. Die weiße LED arbeitet flickerfrei und unterstützt dadurch ein ermüdungsarmes Arbeiten auch bei längeren Wachzeiten. (Optional auch in 2700 K oder 4000 K lieferbar.)

Das rote Licht dient als blendarme Beleuchtung für den Nachtbetrieb und unterstützt den Erhalt der Dunkeladaptation des Auges. Das grüne Licht eignet sich für spezielle Navigations- und Arbeitsanwendungen, bei denen Informationen und Bedienelemente auch bei niedrigen Beleuchtungsstärken sicher erfasst werden sollen. Da das menschliche Auge grüne Wellenlängen bereits bei sehr geringer Lichtstärke besonders effizient wahrnimmt, kann die Beleuchtung auf ein Minimum reduziert werden, während Anzeigen, Instrumente und Bedienelemente weiterhin gut erkennbar bleiben.

In Verbindung mit dem LD300 3-Kanal-Dimmermodul können alle Lichtfarben separat geschaltet und stufenlos gedimmt werden. Dadurch lässt sich die Beleuchtung jederzeit an die jeweiligen Betriebsbedingungen anpassen – von heller Arbeitsbeleuchtung während der Navigation bis hin zu dezenten Lichtstufen für Nachtwachen und Überführungsfahrten.

Die geringe Einbautiefe ermöglicht eine einfache Integration in Decken- und Wandverkleidungen. Die homogen ausgeleuchtete Lichtfläche sorgt für eine gleichmäßige Lichtverteilung ohne sichtbare Lichtpunkte. Die integrierte Elektronik ist für Bordnetze von 9–32 V DC ausgelegt.





- Drei Lichtfarben: Weiß (3000 K), Rot (~620 nm) und Grün (~520 nm)
- Weißlicht mit CRI > 90 für natürliche Farbwiedergabe
- Flickerfreies weißes Arbeitslicht
- Optional auch in 2700 K oder 4000 K erhältlich
- Separate Ansteuerung aller Lichtfarben über das LD300 3-Kanal-Dimmermodul
- Stufenlos dimmbar
- Mit Sperrfunktion (LOCK)
- Gleichmäßige und homogene Lichtverteilung
- Betriebsspannung 15–32 V DC (24 V Bordnetze)
- Geringe Einbautiefe
- Für Decken- und Wandmontage geeignet
- Ideal für Wheelhouse, Brücke, Kartentisch und weitere Navigationsbereiche

prebit GmbH
Industriestr. 21
D-53359 Rheinbach
☎ +49 2226 89228-0
@ info@prebit.de
www.prebit.eu

EB22-TriColor

Recessed light with three independently controllable light colors for use on the bridge, in the wheelhouse, at the chart table and in other navigation and working areas on board. In addition to a flicker-free white working light (3000 K, CRI > 90), red and green light are available for night-time operation and dedicated navigation applications.

The white working light with a color temperature of 3000 K provides uniform illumination of instruments, control panels, charts and work surfaces during twilight and in poor weather conditions. With a color rendering index of CRI > 90, colors are reproduced naturally and accurately, ensuring that labels, displays and navigation information can be identified reliably. The white LED operates flicker-free, supporting comfortable and fatigue-free operation even during extended watch periods (available in 2700 K or 4000 K upon request).

The red light provides low-glare illumination for night-time operation and helps preserve the eye's dark adaptation. The green light is suitable for dedicated navigation and working applications where information and controls must remain clearly visible even at low light levels. As the human eye is particularly sensitive to green wavelengths at very low light intensities, illumination levels can be kept to a minimum while displays, instruments and controls remain clearly visible.

In combination with the LD300 3-channel dimmer module, all light colors can be switched and dimmed independently. This allows the lighting to be adapted to changing operating conditions at any time — from bright task lighting during navigation to discreet light levels for night watches and long passages.

The shallow mounting depth allows easy integration into ceilings and wall panels. The homogeneously illuminated light surface provides even light distribution without visible hotspots. The integrated electronics are designed for onboard power systems from 9–32 V DC.



- Three light colors: White (3000 K), Red (~620 nm) and Green (~520 nm)
- White light with CRI > 90 for natural color rendering
- Flicker-free white working light
- Available in 2700 K or 4000 K
- Independent control of all light colors via the LD300 3-channel dimmer module
- Continuously dimmable
- With locking function (LOCK)
- Uniform and homogeneous light distribution
- Operating voltage 15–32 V DC (24 V onboard systems)
- Shallow mounting depth
- Suitable for ceiling and wall installation
- Ideal for wheelhouses, bridges, chart tables and other navigation areas

prebit GmbH
Industriestr. 21
D-53359 Rheinbach
☎ +49 2226 89228-0
@ info@prebit.de
www.prebit.eu

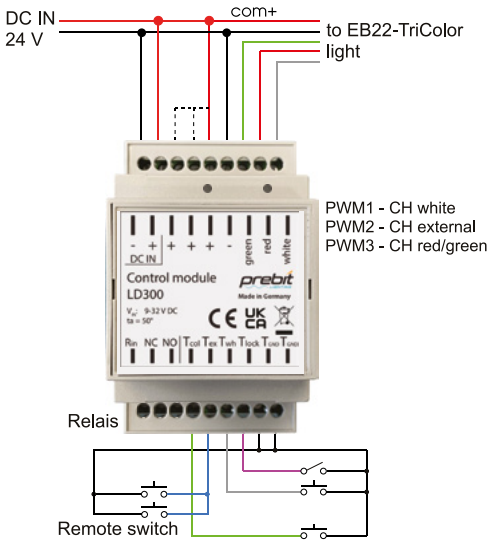

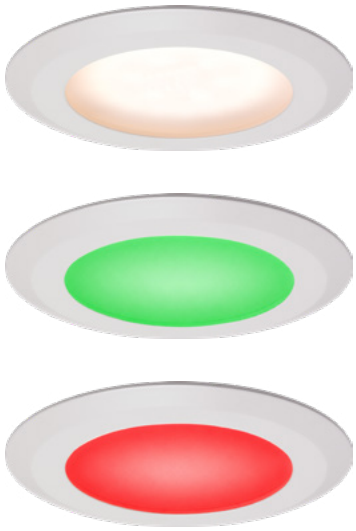

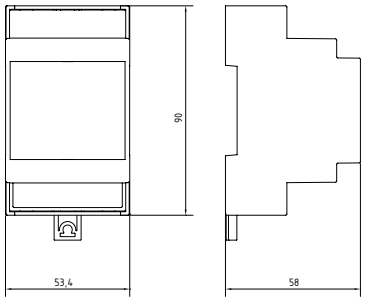

Einsatz in Innenräumen
for indoor use

Einsatzbereich Decke
Application ceiling

Farbwiedergabeindex weiß
color rendering index white

15-32 V Bordnetz
15- 32 V power on board

ø 92 mm
ø 92 mm

Schutzklasse drei
protection class three

Aluminium, Acryl
aluminium, PMMA

inkl.LED
including LED

Art.-no. *Art.-no.*	Bezeichnung *description*	Oberfläche *surface*	Farbe *color*	Lichtfarbe *light color*
238 931 01	EB22-TriColor	weiß white		warmweiß 3000 K, rot ~ 620 nm, grün ~ 520 nm warm white 3000 K, red ~ 620 nm, green ~ 520 nm
238 931 03	EB22-TriColor	schwarz black		
238 931 05	EB22-TriColor	chrom-glanz chrom-gloss		
238 931 07	EB22-TriColor	chrom-matt chrom-matt		
238 931 09	EB22-TriColor	gold-glanz gold-gloss		
50001541	LD300 Control Modul			

prebit GmbH
Industriestr. 21
D-53359 Rheinbach
☎ +49 2226 89228-0
@ info@prebit.de
www.prebit.eu